VC.654

INOX STAINLESS STEEL | RoHS | PA | +130° -30°

Pokrętła

Technopolimer

MATERIAŁ
Wzmocniony włóknami szklanymi technopolimer na bazie poliamidu (PA), kolor czarny, wykończony na mat.

WYKONANIA STANDARDOWE
Otwór gwintowany, przelotowy.
- **VC.654-FP-B**: wtopka mosiężna.
- **VC.654-FP-SST**: Wtopka ze stali nierdzewnej AISI 303.

WŁAŚCIWOŚCI I ZASTOSOWANIA
Pięcioramienny kształt umożliwia operatorowi prawidłowe chwytanie pokrętła palcami i zapobiega gromadzeniu się niehigienicznych pozostałości dzięki usunięciu wszelkich zagłębień z tyłu. Wtopka gwintowana wykonana ze stali nierdzewnej AISI 303, nadaje się do stosowania w warunkach wymagających materiałów odpornych na korozję.



ELESA Original design

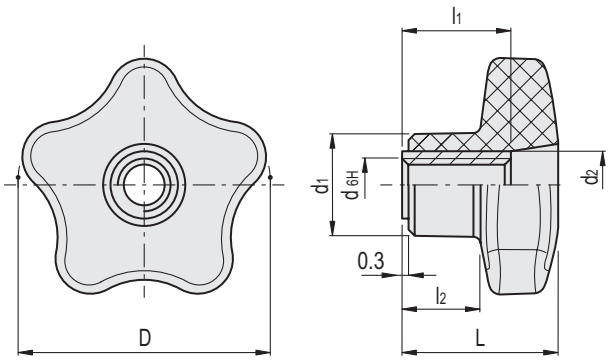

VC.654-FP-B

Kod	Oznaczenie	D	d_{6H}	L	d_1	d_2	l_1	l_2	⚖
175692	VC.654/40-FP-B-M6	40	M6	24.5	16.5	10	18	12	25
175693	VC.654/40-FP-B-M8	40	M8	24.5	16.5	10	18	12	22
175803	VC.654/50-FP-B-M8	50	M8	29.5	19	13	20	14	43
175804	VC.654/50-FP-B-M10	50	M10	29.5	19	13	20	14	41

VC.654-FP-SST **STAINLESS STEEL**

Kod	Oznaczenie	D	d_{6H}	L	d_1	d_2	l_1	l_2	⚖
175696	VC.654/40-FP-SST-M6	40	M6	24.5	16.5	10	18	12	25
175697	VC.654/40-FP-SST-M8	40	M8	24.5	16.5	10	18	12	22
175807	VC.654/50-FP-SST-M8	50	M8	29.5	19	13	20	14	43
175808	VC.654/50-FP-SST-M10	50	M10	29.5	19	13	20	14	41

elesa+Ganter
Wzory ELESA i GANTER - wszelkie prawa zastrzeżone.
Powielanie naszych rysunków zawsze z podaniem źródła pochodzenia.